Φύλλο χαρακτηριστικών προϊόντος

2474PJP125R26-28S45

EAN 4031582301649

Τροχοί διεύθυνσης με κεντρική, γενική ή ασφάλεια κατεύθυνσης, Περίβλημα από πεπιεσμένο χάλυβα, επιψευδαργυρωμένο, με έδρανο περιστροφής διπλής σφαιρικής στεφάνης, Βιδωτός άξονας τροχού. Κέντρο τροχού από πολυπροπυλένιο, πέλμα από TENTEπρένιο (θερμοπλαστικό ελαστικό), γκρι που δεν αφήνει ίχνη, ρουλεμάν ακριβείας, με προστατευτικές διατάξεις, Στροφείς με εκγκοπές σύνδεσης για ραβδωτά προφίλ

Τεχνικά χαρακτηριστικά

Τροχός-Ø	125 mm
Πλάτος πέλματος	32 mm
Στροφέας-Ø	28 mm
Μήκος στροφέα	96 mm
Απόκλιση παραλληλότητας	41 mm
Κύκλωμα παρεμβολών-Ø	207 mm
Συνολικό ύψος	163 mm
Εύρος θερμοκρασίας	- 20 / + 60 °C
Πρότυπο	EN 12530
Βάρος	0.936 kg
Ικανότητα εφελκυσμού	100 kg
Ικανότητα στατικού εφελκυσμού	200 kg
Ακτίνα περιστροφής	103.5 mm
Σκληρότητα πέλματος	A 87 Shore

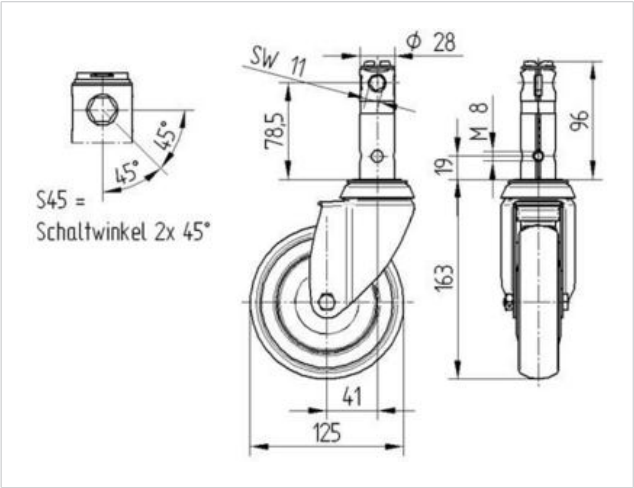

Αντίσταση κύλισης	+	+	+	+	+
Θόρυβος κίνησης	+	+	+	+	+
Φθορά	+	+	+	+	+
Αντισκωριακή προστασία	+	+	+	+	+

© Copyright 2012, TENTE International, www.tente.com, 18.05.2012

Φύλλο χαρακτηριστικών προϊόντος

2474PJP125R26-28S45

EAN 4031582301649

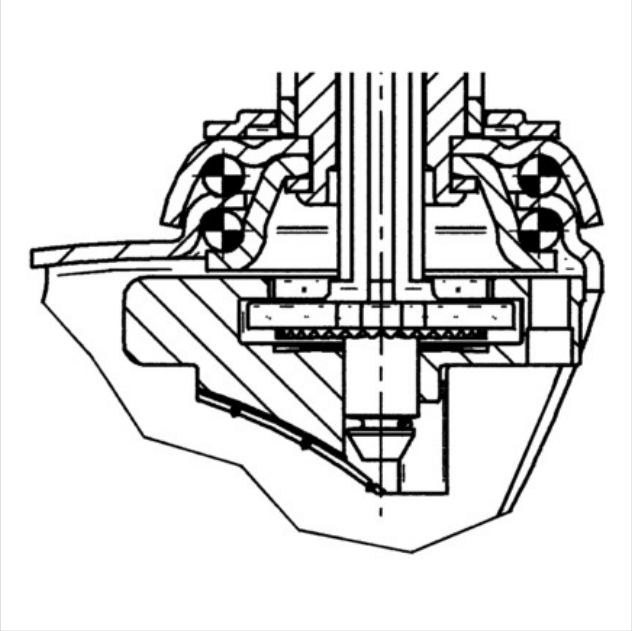

© Copyright 2012, TENTE International, www.tente.com, 18.05.2012